Модуль подключения радиального ответвления в кольцевой адресный шлейф
МА-ТА

Паспорт
Pas.MA-TA.1

Сертификат соответствия ФЗ №123 «Технический регламент на системы пожарной безопасности»: С-IL.ПБ34.В.00201
Действителен до 17.05.2015 г.

1. **Назначение.**

Модуль МА-ТА предназначен для подключения радиального ответвления к кольцевому адресному шлейфу в системе пожарной сигнализации и управления автоматикой на базе прибора приемно-контрольного пожарного и управления МА-1000 производства MATAEL LTD.

2. **Основные технические данные и характеристики**.

2.1. **Внешние данные**.

Рис.1

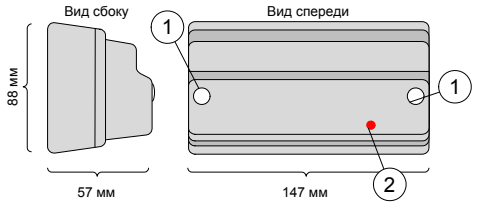

- Размеры (ШхВхГ) – 147x88x57 мм.
- Степень защиты – IP40.

На Рис.1 показано:
1 – заглушки над болтами крепления крышки корпуса;
2 - светодиод состояния прибора.

2.2. **Технические характеристики**

- Ток покоя: 170 мкА
- Напряжение в адресном шлейфе: 18-30 В
- Рабочая температура: от –10 до +60 °С
- Влажность: от 0 до 90%
- Материал: PC/ABS
- Сечение жил кабеля: от 0,5 до 2,5 мм²

3. **Подключение**

Рис.2

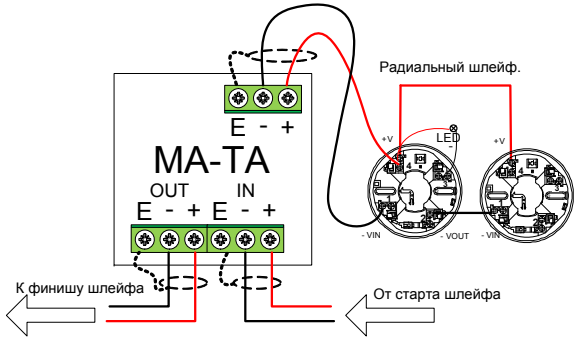

На Рис. 2 показано подключение модуля к основному кольцевому адресному шлейфу (клеммы IN OUT) и подключение радиального ответвления. В случае использования экранированных кабелей экранировка подключается к зажиму, обозначенному буквой «Е».
Подключение адресных приборов к радиальному ответвлению такое же как при подключении в кольцевой шлейф. Последний адресный прибор радиального ответвления подключается только со стороны IN или контактами подключаемыми в сторону старта шлейфа.

4. **Установка модуля.**

Для установки модуля снимите с него заглушки крепежных болтов (Рис.1 объект 1), открутите болты и снимите крышку. Затем аккуратно вскройте предподготовленные отверстия для ввода кабелей в корпус модуля. Приложите модуль тыльной стороной к поверхности, на которую собираетесь установить его. Отметьте на данной поверхности фломастером через крепежные отверстия в задней стенке корпуса места установки крепежных болтов или шурупов. Уберите модуль и приготовьте крепежи, а затем установите и закрепите модуль. Введите в модуль необходимые кабели и подключите их согласно схеме на Рис.2. Закройте модуль, закрепите крышку болтами и вставьте на место заглушки.

5. **Установка адреса модуля**

Для установки адреса модуля существуют три возможности: 1) специальный программатор адресов МА-100, производимый фирмой MATAEL LTD; 2)программные функции прибора приемно-контрольного и управления МА-1000; 3) программные функции модуля расширения системы МА-1000SUB. Более подробно процедура адресации описана в технических руководствах к указанным приборам.

6. **Условия эксплуатации**
   - Постоянная температура в помещении от -10 до +50 градусов Цельсия;
   - Относительная влажность воздуха до 95%;
   - Не допускаются резкие перепады температуры могущие вызвать образование конденсата на электропроводящих частях модуля.
7. **Условия транспортирования в упаковке.**
   - Температура окружающей среды -50 +50ºС.
   - Относительная влажность воздуха до 95%.
   - Транспортная тряска до 9,8 м/с².
   - Вертикальная укладка не более 10 упаковок или 5 ящиков с упаковками. Жесткое крепление.
8. **Условия хранения в упаковке.**
   - Температура окружающей среды -50 +50ºС.
   - Относительная влажность воздуха до 95%.
   - Вертикальная укладка не более 10 упаковок.
9. **Надежность.**
   - Средняя наработка на отказ 438000 часов.
   - Средний срок службы не менее 438000 часов.
   - Среднее время восстановления или замены 10 минут (с отключением питания адресного шлейфа).
10. **Комплектация упаковки.**
    - Модуль МА-ТА _____ 1 шт.
    - Паспорт _____ 1 экз.
    - Упаковка _____ 1 компл.
11. **Ремонт**

Ремонт вышедших из строя изделий производства MATAEL LTD осуществляется только изготовителем или уполномоченными лицами. На оборудование отремонтированное другими лицами никакие гарантии фирмы MATAEL LTD не распространяются с момента начала ремонта, а действующие - прекращаются.

12. **Гарантийные обязательства**

12.1. **Обязательства**

Фирма MATAEL LTD внимательно следит за качеством своей продукции. При обнаружении дефектов изготовления или выходе из строя оборудования по вине производителя мы гарантируем бесплатные замену или ремонт в течение 12 месяцев со дня приобретения изделия, но не более 18 месяцев со дня поставки оборудования дистрибьютору.

12.2. **Ограничения гарантийных обязательств**

Основанием для отмены гарантийных обязательств могут служить:
Физические повреждения оборудования;
Порча в результате эксплуатации в условиях, которые не предусмотрены в технической документации, прилагаемой к изделию;
Использование изделий не по назначению;
Внесение конструктивных изменений в изделия не предусмотренных правилами установки, описанными в прилагающейся к нему документации;
Подключение несовместимой аппаратуры, не разрешенной производителем к совместному использованию;
Использование программного обеспечения не прошедшего проверку на совместимость у производителя и не получившего разрешения к совместному использованию;
Ремонт оборудования не уполномоченными производителем лицами;
Неправильное хранение оборудования;
Неправильное обслуживание изделий;
Загрязнения и другие факторы, нарушающие функциональность изделий;

13. **Свидетельство о приемке.**

Модуль МА-ТА соответствует техническим условиям производителя и признан годным к эксплуатации.

Серийный номер:
Serial number:

Дата выпуска:
Production date:

Штамп технического контроля:
Quality control die:

Производитель: MATAEL LTD
Israel, 17905, kibbutz Hasolelim. Tel. +972-4-6550444, fax. +972-4-6468088.
Internet: http://www.matael.ru
Email: sales@matael.ru

Дата продажи: _____ Штамп и подпись продавца:
Без отметки о продаже гарантия исчисляется с даты изготовления.